ＭＨ－４０

仕様表

使用流体	空気
使用圧力	０．２～０．５ＭＰａ
周囲温度	５～６０℃
繰り返し精度	±０．０１㎜
給油	無給油
作動方式	複動形

開閉ストローク	３０㎜
配管接続口径	ＲＣ１／８
質量	１９２０　ｇ
最適把持力	３５０Ｎ～６００Ｎ

外形寸法図

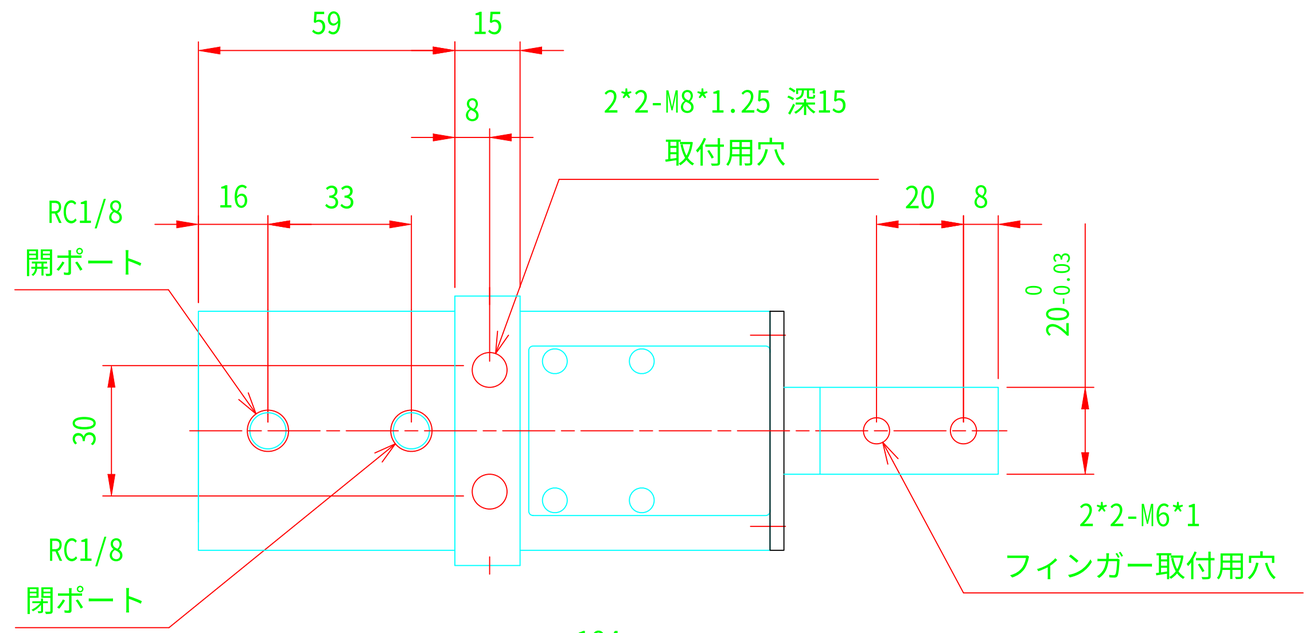

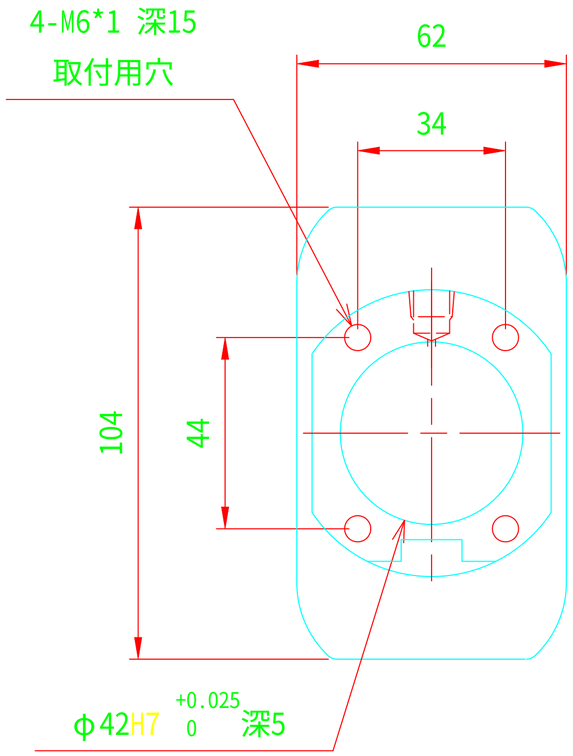

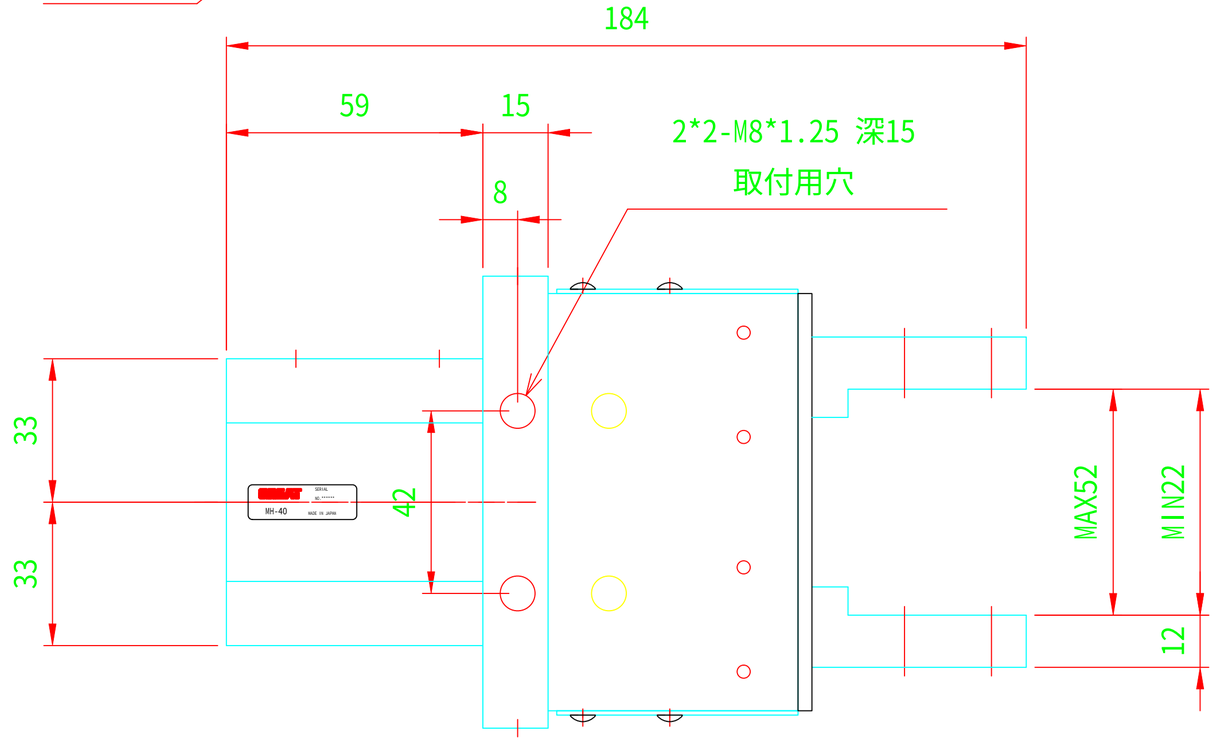

部品名	材質	表面処理
ボディ	Ａ６０６３	赤アルマイト
マスタージョウ	ＳＫ－５	真空焼入れ

MicroArts(R) AutoDePDF D&D Edition http://www.microarts.jp/